Electrolux PROFESSIONAL

Carros de servicio
Carro cuba - 220 litros, 850 mm

ARTÍCULO #

MODELO #

NOMBRE #

SIS #

AIA #



361268 (SSTR08)	Cuba carrelada 220lt. - 850mm

Descripción

Artículo No.

Construido en acero inox. AISI 304. Estructura en tubo de 25mm, completamente soldado. Válvula de drenaje con tirador giratorio. 4 ruedas giratorias de 125mm, dos con freno,con paragolpes gris de plástico en ruedas. Tamaño de cuba: mm802x602x475h.

Características técnicas

- Estructura en tubo de acero inoxidable de 25 mm de diámetro totalmente soldada.
- Tamaño de la cuba: 802x602x475 mm.
- Dotado de válvula de descarga con manilla extensible.
- 4 ruedas giratorias de 125 mm de diámetro con paragolpes, dos con freno.

Construcción

- Construido completamente en acero inoxidable AISI 304.

Aprobación:

Carros de servicio
Carro cuba - 220 litros, 850 mm

Alzado

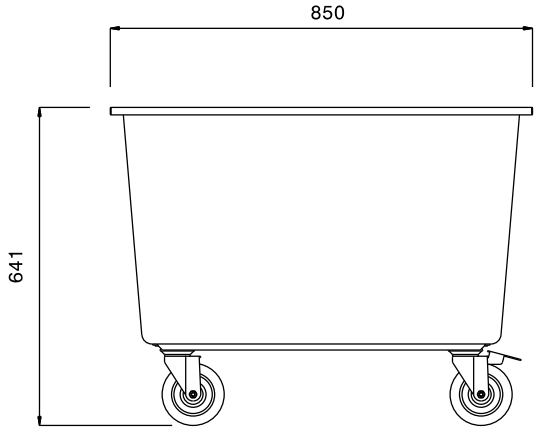

Lateral

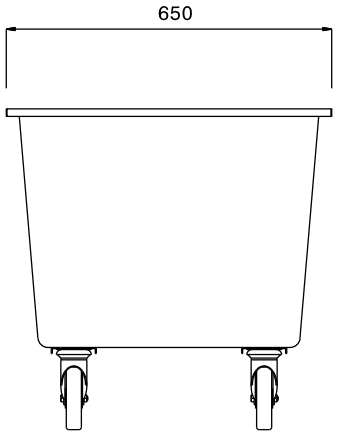

D = Desagüe

Planta

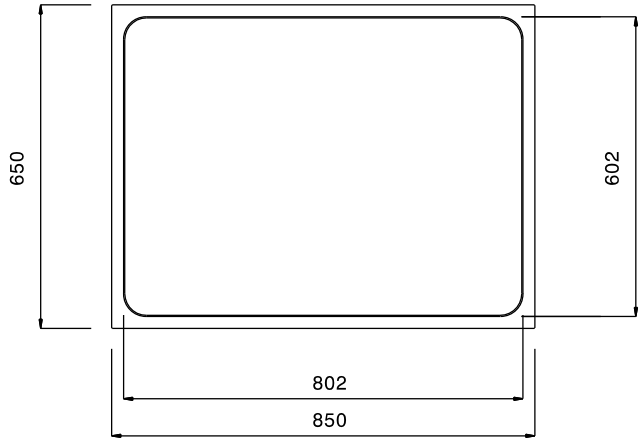

Info

Dimensiones externas, ancho 361268 (SSTR08)	850 mm
Dimensiones externas, fondo	650 mm
Dimensiones externas, alto	641 mm
Material de la rueda:	Cincado
Diámetro de la rueda	Ø 125
Peso neto	30 kg

La Empresa se reserva el derecho de modificar especificaciones sin previo aviso